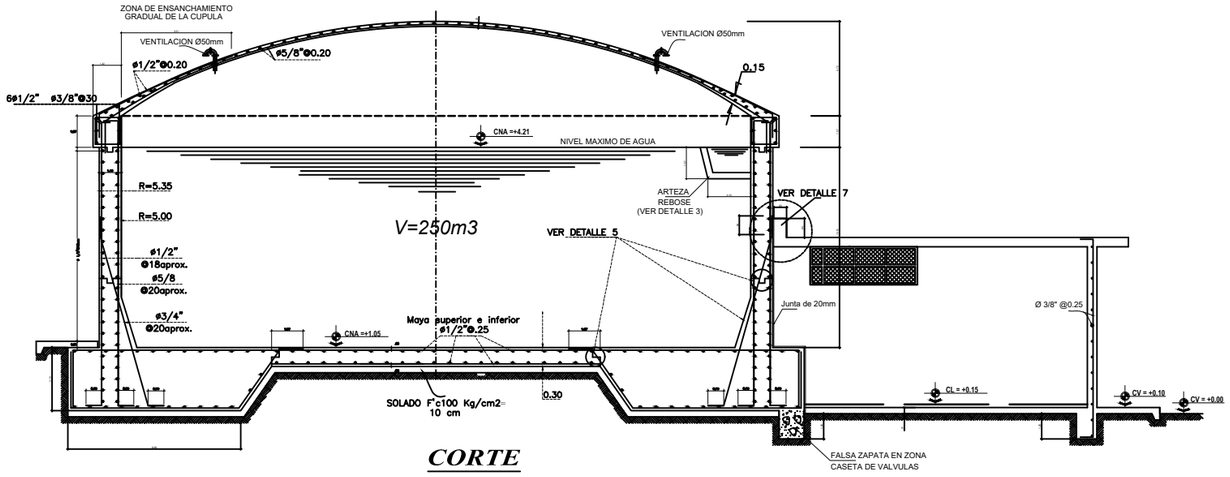

CORTE

REFUERZO EN CIMENTACION, LOSA DE FONDO, MURO CIRCULAR Y CUPULA DE LA CUBA DE RESERVORIO APOYADO V= 250 m3

ESC. 1/50

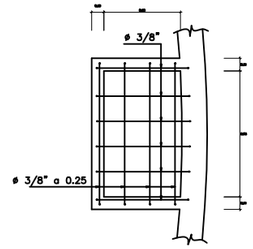

SECCION D-D

ESCALA: 1/25

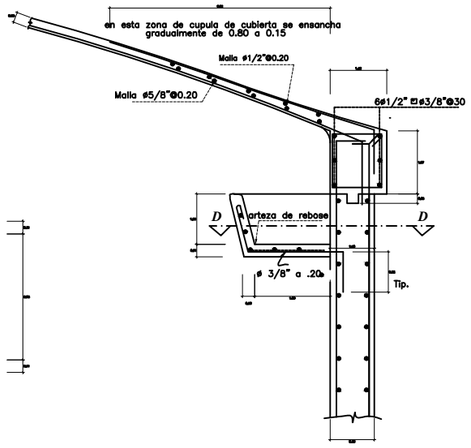

DETALLE 3
REFUERZO DE CUBIERTA, ANILLO Y ARTEZA DE REBOSE

ESCALA: 1/25

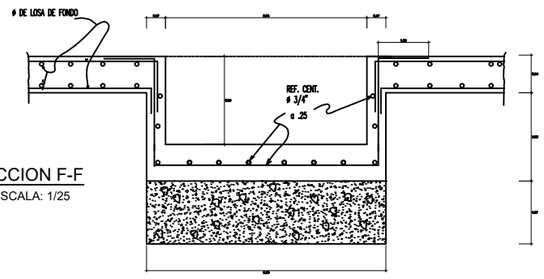

SECCION F-F

ESCALA: 1/25

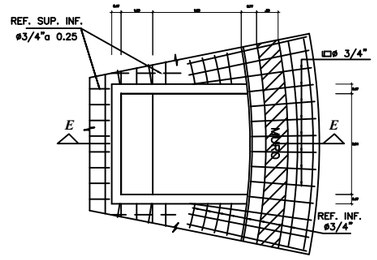

DETALLE 4
REFUERZO CAJA DE LIMPIA

ESCALA: 1/50

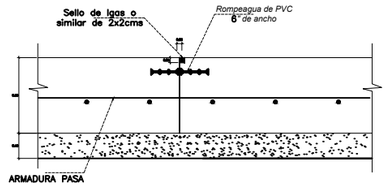

SECCION C-C
JUNTA DE PISO

ESCALA: 1/10

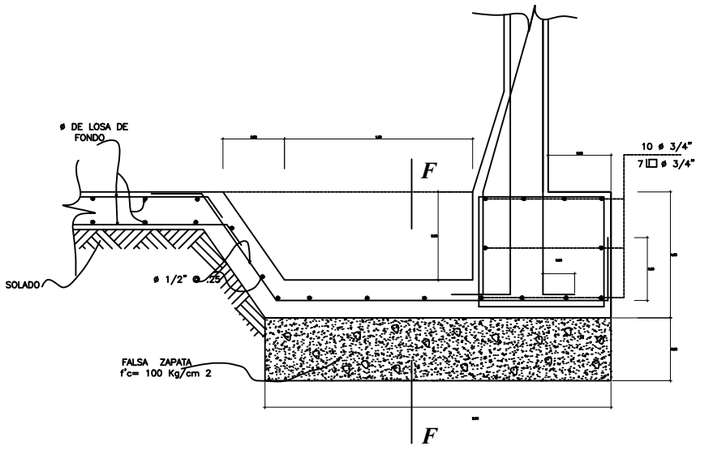

SECCION E-E

ESCALA: 1/25

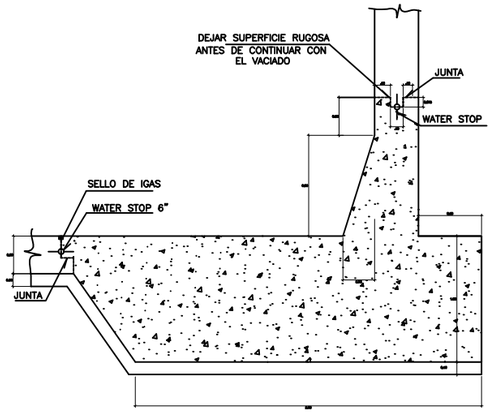

DETALLE 5

ESCALA: 1/25

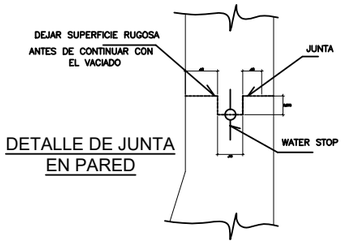

DETALLE DE JUNTA EN PARED

UPeU UNIVERSIDAD PERUANA UNIÓN

NORTE

Universidad Peruana Unión
Carretera Salida a Arequipa Km. 6
Chullunquiani, Av. Héroes de la Guerra del Pacífico, Juliaca.
COORDENADAS:
Geograficas: 15°30'48"s—70°11'03"w
Utm: 372591.5,E–8284566.5,N 3888.4,Z

ESPECIFICACIONES

MATERIALES

ACERO (σ=4200 kg/cm2
Solado: f'c= 100 kg/cm2
Sub zapata: (con 30% de piedra desplazadora de 0.25 max.) f'c= 100 kg/cm2
Fondo y Paredes Reservorio f'c=240 kg/cm2
Cobertura Eflerica f'c=240 kg/cm2
Caseta de Valvulas f'c=175 kg/cm2
CEMENTO PORTLAND TIPO: V PARA TODO CONCRETO EN CONTACTO CON EL SUELO
CEMENTO PORTLAND TIPO: I PARA EL RESTO DE LAS ESTRUCTURAS

RECUBRIMIENTOS

Concreto vaciado contra el suelo	*7.5 cm*
Concreto en contacto con el terreno (vaciado con encofrado)	*4.0 cm*
Cobertura eflerica de Cuba	*2.0 cm*
Forros, Paredes de Cuba y Vigas de Amarre	*4.0 cm*

REVOQUES

TARRAJEAR LAS SUPERFICIES EN CONTACTO CON EL AGUA CON MEZCLA 1:3 C/A DE 2 cm DE ESPESOR, ACABADO FROTACHADO FINO, UTILIZAR IMPERMEABILIZANTE (SIKA 1 o SIMILAR) DE ACUERDO A LAS RECOMENDACIONES DEL FABRICANTE

Presentado por:
- Trujillo Pajsi Alexis Romario
- Chambi Mamani Jhon Elvis
- Vilca Machaca Arnaldo
- Vargas Patiño Sebastian
- Hilasaca Barrios Kevin Samuel
- Nuñez Ochoa Kevin Anderson

Departamento: PUNO Provincia: SAN ROMAN Distrito: JULIACA	Facultad: INGENIERÍA Y ARQUITECTURA E.p: INGENIERÍA CIVIL Curso: AGUA POTABLE Y SANEAMIENTO Ciclo: VIII - G3

PROYECTO:
ABASTECIMIENTO DE AGUA POTABLE Y ALCANTARILLADO SANITARIO AL MARGEN IZQUIERDO DE LA UNIVERSIDAD PERUANA UNIÓN, SEDE JULIACA, SAN ROMÁN - PUNO

CONTIENE:
PLANO DE RESERVORIO 2

Escala grafica:

0 15 30 45 60 75

1: 1500

MTS

25 DE NOV 2025

16